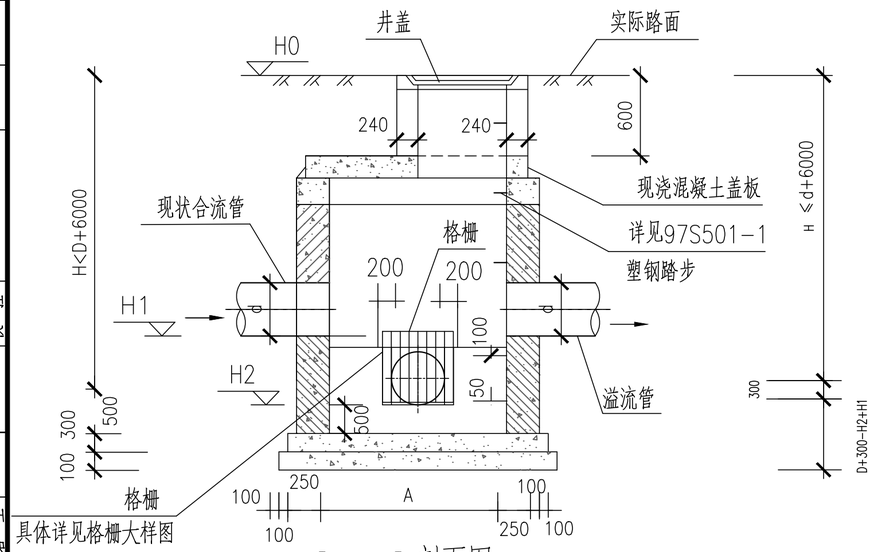

Ⅰ--Ⅰ剖面图

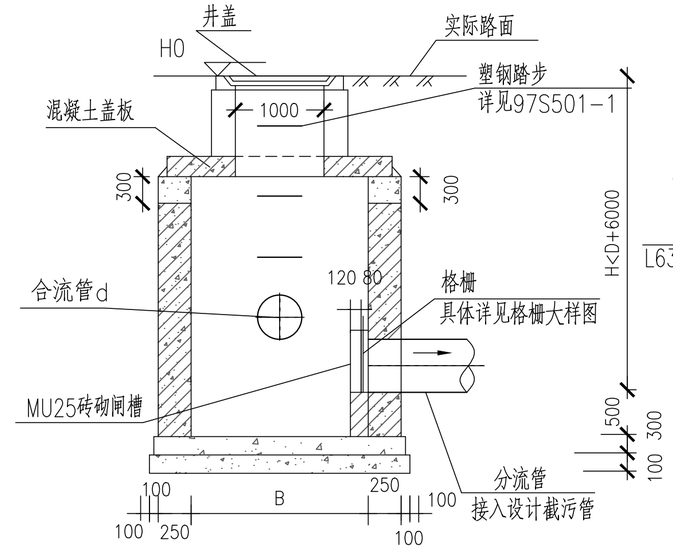

Ⅱ--Ⅱ剖面图

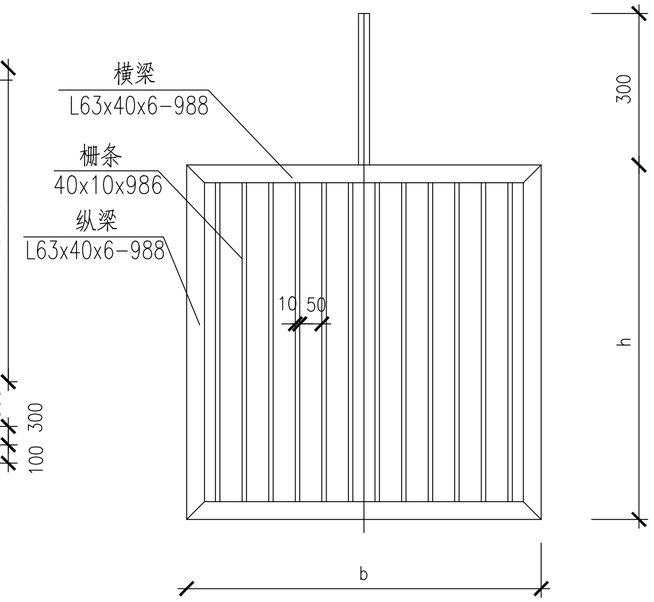

格栅大样图 1:20

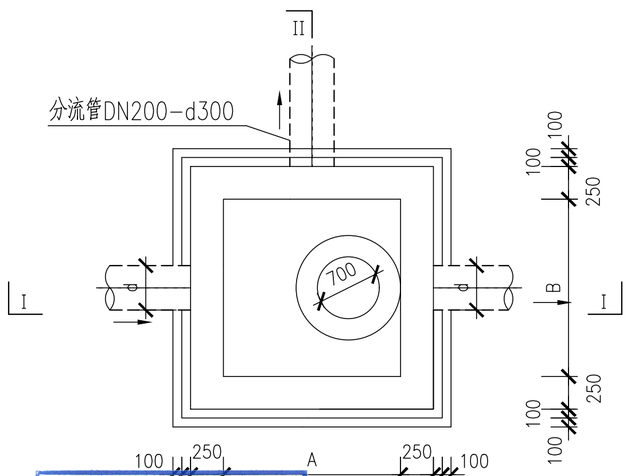

上部平面图

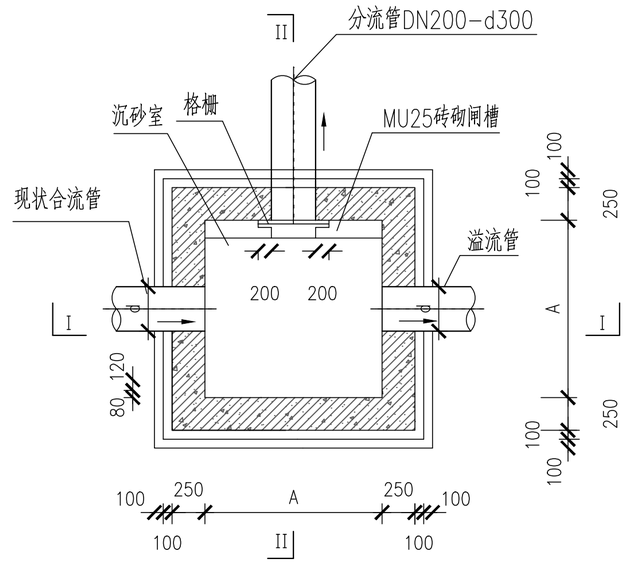

下部平面图

说明：1.尺寸单位为毫米。

2.本大样采用钢筋混凝土结构，详见结构大样图.

3.抹面及勾缝均用1:2防水水泥砂浆.抹面井内壁厚20,井外壁厚20.

4.本工程采用重型球墨铸铁新型防盗井环盖。

5.格栅采用复合材料加工，待格栅安装完毕后再浇注溢流井盖板。

6.本图适用于现状排污管的截流方式。

7.施工时采用拉森钢板桩支护，地基处理参照附近的管道基础处理，要求地基承载力fak≥100KPa。

8.管件与井的连接可参照管件与检查井的连接做法，详见总说明。

9.井与盖板做法详见结构图。

10.实施截流井时应复测现状排出口的标高、管径及位置，并及时提供给设计人复核溢流井相应参数。

11.检修截污主管时，可用600宽，40厚的木板放置于砖砌闸槽中进行流量控制。

对应材料表（一）

序号	分流管 D(mm)	现状合流管、溢流管 d(mm)	格栅（厚50mm）(bxh)	A (mm)	B (mm)	合流管标高 H1(m)	分流管标高 H2(m)	井面参考标高 H0(m)	相应井编号
1	DN300	d1500	1600X1600	2000	2000	60.56	60.26	63.55	WA-299

广东省建设工程勘察设计出图专用章
单位名称：广东省建筑设计研究院集团股份有限公司
资质等级：市政行业(燃气工程、轨道交通工程除外)甲级；风景园林工程设计专项甲级；
资质证书编号：A144013739
有效期至：2029年08月28日

广东省建设工程施工图设计文件审查专用章
机构名称：广东勘设建筑技术服务中心
机构类别：一类　　认定书编号：19001
业务范围：市政建筑（含超限高层）工程；市政（给水、排水、道路、桥梁、隧道、公共交通、风景园林）工程**
有效期至：2026年10月23日

广东省建筑设计研究院集团股份有限公司 Guangdong Architectural Design and Research Institute Group Co., Ltd. 工程设计资质甲级证书号：A244013736、A144013739 工程勘察综合资质甲级证书号：B144013739									项目名称	韶关市主城区地下排水管网提质升级项目（一期）（第一批次）				建设单位	韶关市水务投资集团有限公司		
									子项名称					图名	截污井大样图		
审定人	初振宇		主持人			项目负责人	余涛 初振宇		设计人	李剑华		设计号	25X1321	专业	工艺	图别	水施
审核人	董倩倩		校对人	焦瑞虎		专业负责人	李剑华		制图人	李剑华		设计阶段	施工图设计	日期	2025.12	图号	SG-DY-09

图纸版权属广东省建筑设计研究院集团股份有限公司所有，未经许可，任何单位及个人不得翻印复制作为其他工程之用

会签

专业	姓名	专业	姓名	专业	姓名	专业	姓名	专业	姓名
景观		道路		建筑		给水			
暖通		电气		结构		排水			
		仪表		岩土		环境			